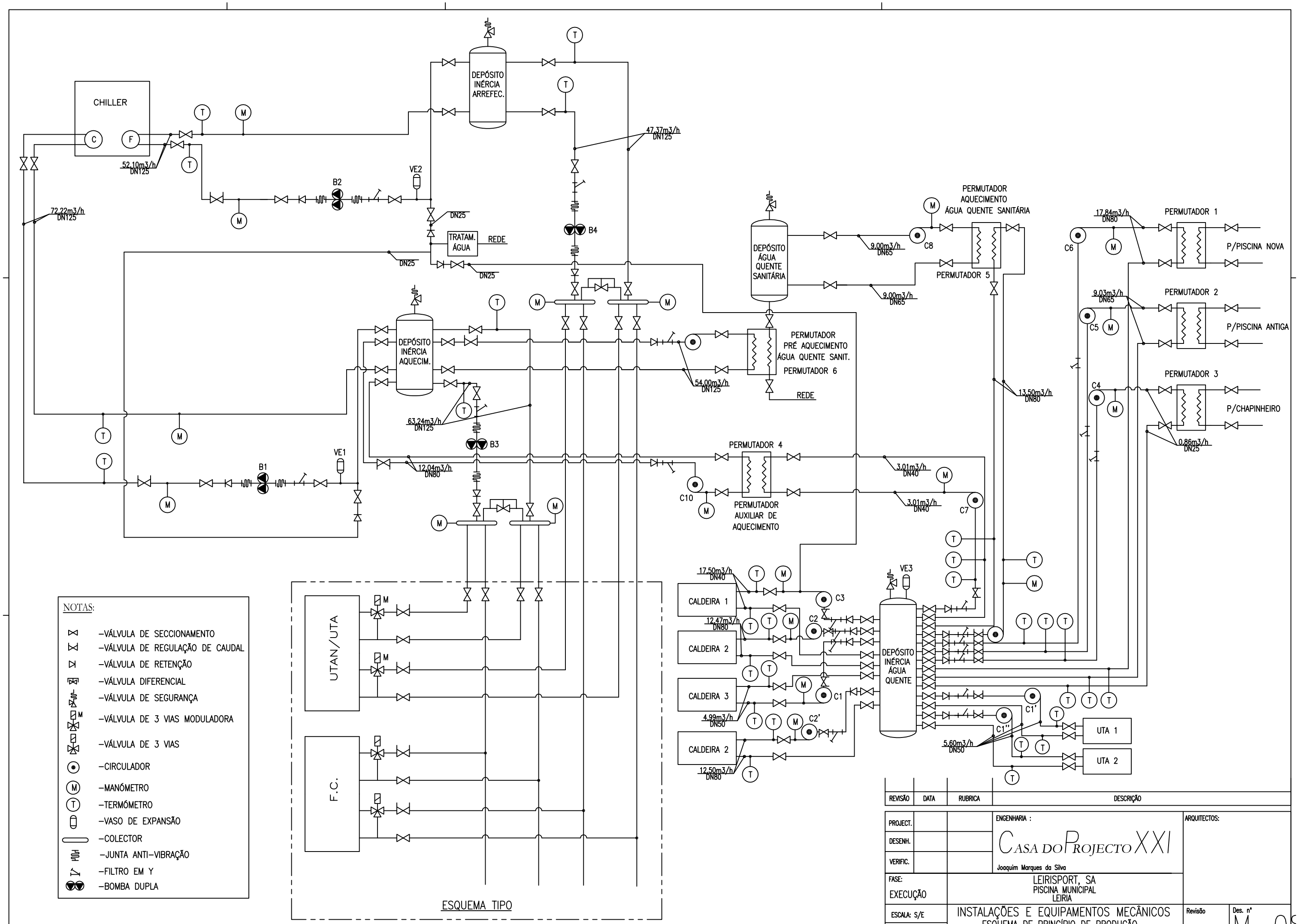
CHILLER
C
F
52,10m3/h
DN125
72,22m3/h
DN125
B2
VE2
DN25
TRATAM. ÁGUA
REDE
DN25
DN25
DEPÓSITO INÉRCIA ARREFEC.
47,37m3/h
DN125
B4
DEPÓSITO INÉRCIA AQUECIM.
63,24m3/h
DN125
B3
12,04m3/h
DN80
B1
VE1
DEPÓSITO ÁGUA QUENTE SANITÁRIA
9,00m3/h
DN65
9,00m3/h
DN65
C8
PERMUTADOR AQUECIMENTO ÁGUA QUENTE SANITÁRIA
PERMUTADOR 5
PERMUTADOR PRÉ AQUECIMENTO ÁGUA QUENTE SANIT.
PERMUTADOR 6
54,00m3/h
DN125
REDE
13,50m3/h
DN80
PERMUTADOR 4
C10
PERMUTADOR AUXILIAR DE AQUECIMENTO
3,01m3/h
DN40
3,01m3/h
DN40
C7
17,84m3/h
DN80
C6
PERMUTADOR 1
P/PISCINA NOVA
9,03m3/h
DN65
C5
PERMUTADOR 2
P/PISCINA ANTIGA
C4
PERMUTADOR 3
P/CHAPINHEIRO
0,86m3/h
DN25
17,50m3/h
DN40
CALDEIRA 1
12,47m3/h
DN80
CALDEIRA 2
CALDEIRA 3
4,99m3/h
DN50
CALDEIRA 2
12,50m3/h
DN80
C3
C2
C1
C2'
VE3
DEPÓSITO INÉRCIA ÁGUA QUENTE
C1'
C1''
5,60m3/h
DN50
UTA 1
UTA 2
UTAN/UTA
F.C.
ESQUEMA TIPO
NOTAS:
–VÁLVULA DE SECCIONAMENTO
–VÁLVULA DE REGULAÇÃO DE CAUDAL
–VÁLVULA DE RETENÇÃO
–VÁLVULA DIFERENCIAL
–VÁLVULA DE SEGURANÇA
–VÁLVULA DE 3 VIAS MODULADORA
–VÁLVULA DE 3 VIAS
–CIRCULADOR
–MANÓMETRO
–TERMÓMETRO
–VASO DE EXPANSÃO
–COLECTOR
–JUNTA ANTI–VIBRAÇÃO
–FILTRO EM Y
–BOMBA DUPLA
REVISÃO
DATA
RUBRICA
DESCRIÇÃO
PROJECT.
DESENH.
VERIFIC.
ENGENHARIA :
CASA DO PROJECTO XXI
Joaquim Marques da Silva
ARQUITECTOS:
FASE:
EXECUÇÃO
LEIRISPORT, SA
PISCINA MUNICIPAL
LEIRIA
ESCALA: S/E
DATA: MARÇO 2003
INSTALAÇÕES E EQUIPAMENTOS MECÂNICOS
ESQUEMA DE PRINCÍPIO DE PRODUÇÃO
E DISTRIBUIÇÃO DE ÁGUA
Revisão
Des. nº
M–08